12 727 6 **GROHE RED DUO ARMATUR UND BOILER GRÖSSE M**

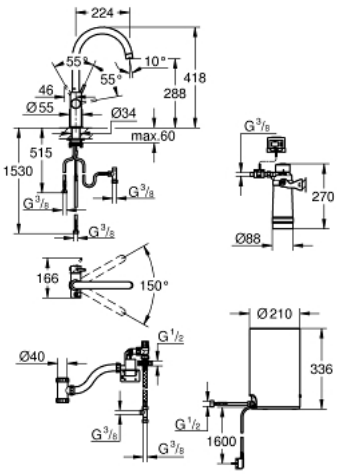

PRODUKTBESCHREIBUNG

- Colour: supersteel
- GROHE Red Duo Einhand-Spültischbatterie
- Einlochmontage
- C-Auslauf
- GROHE ChildLock Drucktasten für kochendes Wasser
- TÜV zertifizierte elektronische Sicherung gegen versehentliches Aktivieren
- GROHE Long-Life Oberfläche
- GROHE SilkMove 28 mm Keramikkartusche
- isolierter Rohrauslauf
- Schwenkbereich 150°
- getrennte Wasserwege
- flexible Anschlussschläuche
- GROHE Red Boiler Größe M
- Hochdruckboiler für kochendes und warmes Wasser
- 3 Liter 100° C kochendes Wasser
- 4 Liter Gesamtkapazität
- Betriebsdruck: 1-7 bar
- mit flexiblem Anschlussschlauch und Abgang für kochendes Wasser
- CE-Zeichen
- Anschlusspannung 230 V 50 Hz
- Leistungsaufnahme 2100 W
- Leistungsaufnahme Standby 15 W
- Energieeffizienzklasse A
- GROHE Blue S-Size Filter Starter Set
- zum Schutz des Boilers vor Verkalkung
- Kapazität 600 Liter bei 20° dKH
- Durchflussmesser