20 015 AR0 **SINFONIA MÉLANGEUR 3 TROUS 1/2" LAVABO**

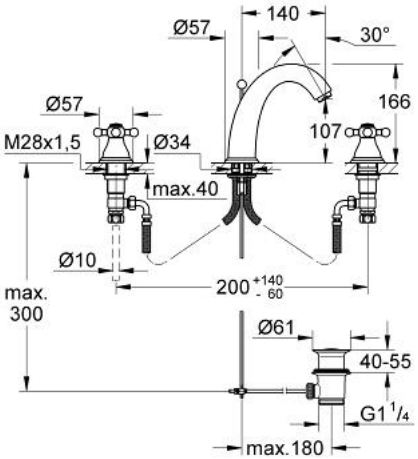

PRODUKTBESCHREIBUNG

- Têtes céramique Carbodur 1/2", 180°
- déverseur fonte immobile haut avec mousseur
- Saillie 139 mm
- Flexibles de raccordement
- Flexibles de raccordement entre corps au milieu et robinets latéraux
- Ecrous 10,5 mm
- Tirette et garniture de vidage 1-1/4"
- GROHE Long-Life finition durable
- Croisillons X

20 015 AR0 **SINFONIA MÉLANGEUR 3 TROUS 1/2" LAVABO**

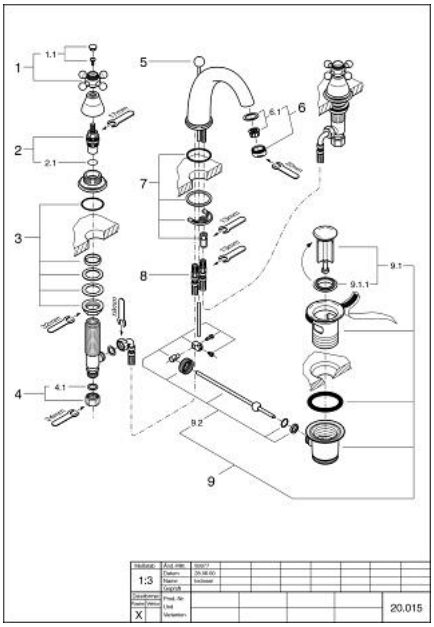

ERSATZTEILE , janvier 2000 – now

1: Croisillon (Numéro de commande 45291AR0)

1.1: Pastille de marquage (Numéro de commande 45305000)

2: Tête à disques en céramique 1/2" (Numéro de commande 45346000)

2.1: joint torique Ø18,2 x Ø1,7 (Numéro de commande 0392400M)

3: Fixation M26x1,5 (Numéro de commande 45286000)

4: Bague filetée 1/2" (Numéro de commande 1290100M)

4.1: Joint Ø18,5 x Ø12 x 2 (Numéro de commande 0138900M)

5: Coulisse filetée (Numéro de commande 07511AR0)

6: Mousseur (Numéro de commande 13929R00)

6.1: Garniture de mousseur M22+24 IA (Numéro de commande 45002000)

7: Fixation M26x1,5 (Numéro de commande 45226000)

8: Flexible 350 mm (Numéro de commande 45461000)

9: Garniture de vidage 1 1/4" (Numéro de commande 28910AR0)

9.1: Clapet (Numéro de commande 07182R00)

9.1.1: Joint (Numéro de commande 0506500M)

9.2: tige du collier d'excentrique (Numéro de commande 07052000)