24 170 AL1 **ESSENCE MISCELATORE MONOCOMANDO PER LAVABO A BACINELLA TAGLIA XL**

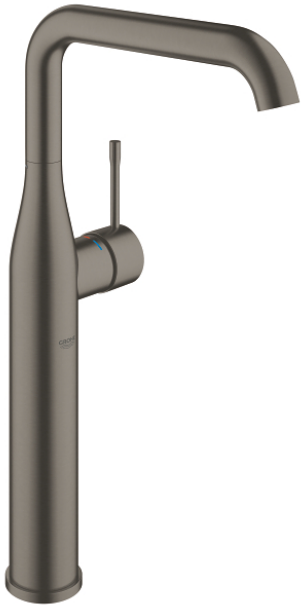

DESCRIZIONE PRODOTTO
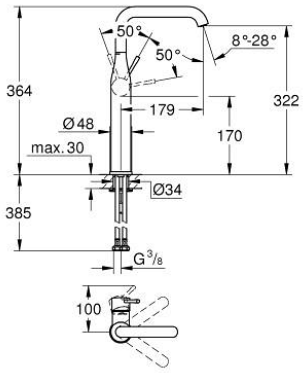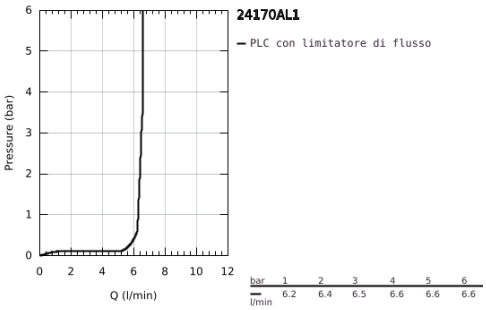
- Colour: grafite spazzolato
- installazione monoforo
- cartuccia a dischi ceramici da 28 mm con tecnologia GROHE SilkMove
- dotato di serie di limitatore di temperatura
- finitura GROHE Long-Life
- con tecnologia GROHE Water Saving
- portata massima (a 3 bar): 6,5 l/min
- mousseur regolabile con tecnologia GROHE AquaGuide
- sistema di installazione GROHE FastFixation Plus
- bocca girevole con mousseur e limitatore di portata
- angolo di rotazione selezionabile tra: 0° / 90° / 360°
- senza scarico a saltarello
- con raccordi flessibili