26 342 000 **BATH AND SINGLE LEVER MIXER COMBINATION, 1/2"**

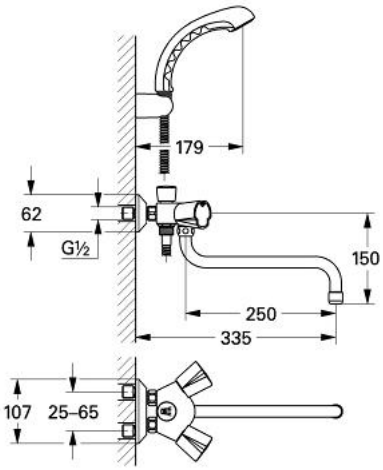

PRODUKTBESCHREIBUNG

- Colour: chromé
- écartement robinetterie 45 mm
- Montage mural apparent
- Têtes GROHE Long-Life à clapet
- Métal
- Avec isolateur thermique
- Inverseur automatique
- baignoire ou lavabo/douche
- goulot mobile (250 mm)
- Mousseur
- raccords S 1/2" x 1/2"
- saillie 335 mm
- avec douchette sur gorge Relexa
- composé de:
- douchette Relexa chromé (28 051),
- Support mural pour douchette (28 605)
- Flexible Relexaflex 1500 mm (28 151 001)
- GROHE Long-Life finition durable

26 342 000 **BATH AND SINGLE LEVER MIXER COMBINATION, 1/2"**

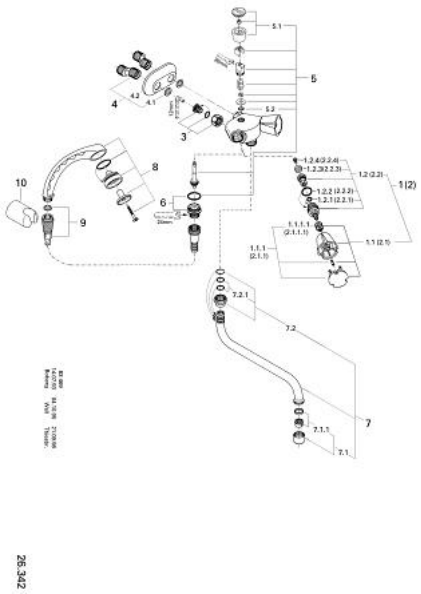

ERSATZTEILE , janvier 1992 – now

1: Tete 1/2 (Numéro de commande 11091000)

1.1: Croisillon Costa Met. (Numéro de commande 45259000)

1.1.1: Fixation de croisillon (Numéro de commande 45331000)

1.1.1.1: insert à clipser (Numéro de commande 0538600M)

1.2: Tête long-life 1/2" (Numéro de commande 07146000)

1.2.1: Joint torique Ø6 x Ø2 (Numéro de commande 0128300M)

1.2.2: joint torique Ø18,2 x Ø1,7 (Numéro de commande 0392400M)

1.2.3: Joint (Numéro de commande 0529100M)

2: Tête long-life 1/2" (Numéro de commande 11090000)

2.1: Poignée métal 1/2" (Numéro de commande 45258000)

2.1.1: insert à clipser (Numéro de commande 0538600M)

2.2: Tête long-life 1/2" (Numéro de commande 07146000)

3: Ecrou prisonnier (Numéro de commande 45454000)

4: Raccord (Numéro de commande 45671000)

4.1: Joint Ø18,5 x Ø12 x 2 (Numéro de commande 0138900M)

4.2: Rosace (Numéro de commande 45672000)

5: Mécanisme d'inverseur (Numéro de commande 45674000)

5.1: Bouton d'inverseur (Numéro de commande 07526000)

5.2: Joint torique Ø6 x Ø2 (Numéro de commande 0128300M)

6: Nipple de départ de douche (Numéro de commande 45675000)

7: Bec en S (Numéro de commande 13084000)

7.1: Mousseur (Numéro de commande 13928000)

7.2: joint torique Ø13,5 x Ø2,75 (Numéro de commande 0128500M)

8: Douchette 1 jet (Numéro de commande 28051000)

8.1: Joint torique (Numéro de commande 0128800M)

9: Flexible de douche (Numéro de commande 28151000)

10: Support mural pour douchette (Numéro de commande 28605000)