27 420 000 **EUPHORIA SYSTEM 160 DUSCHSYSTEM MIT THERMOSTATBATTERIE FÜR DIE WANDMONTAGE**

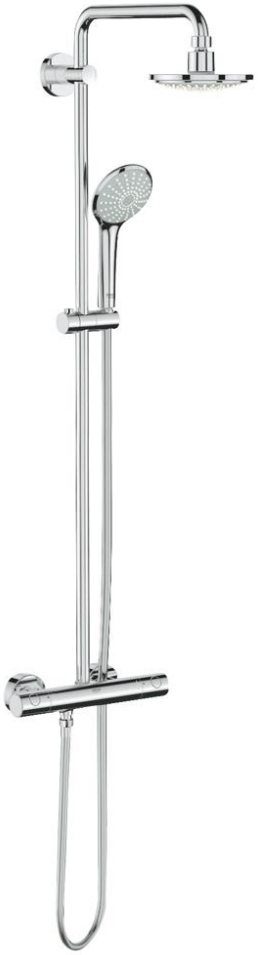

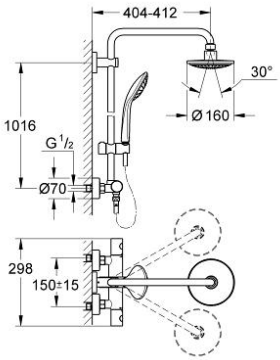

PRODUKTBESCHREIBUNG

- Colour: chrom
- bestehend aus:
- horizontal schwenkbarer 390 mm Brausearm
- Aufputz-Thermostat mit Aquadimmer Funktion
- ermöglicht den Wechsel zwischen:
- Kopfbrause 160 (28 232)
- Strahlart: Rain
- mit Kugelgelenk
- Drehwinkel ± 15°
- Handbrause Euphoria Mono (27 493 000)
- in der Höhe verstellbar mittels Gleitelement
- Silverflex Brauseschlauch 1.750 mm 1/2" x 1/2" (28 388)
- Mindestdurchfluss 7 l/min
- GROHE EcoJoy - weniger Wasser, perfekter Wasserfluss
- GROHE DreamSpray Perfektes Strahlbild
- GROHE LongLife Oberfläche
- GROHE TurboStat Kompaktkartusche mit Dehnstoff-Thermoelement
- GROHE SpeedClean Antikalk-System
- für Durchlauferhitzer ab 18 kW/h geeignet

27 420 000 **EUPHORIA SYSTEM 160 DUSCHSYSTEM MIT THERMOSTATBATTERIE FÜR DIE WANDMONTAGE**

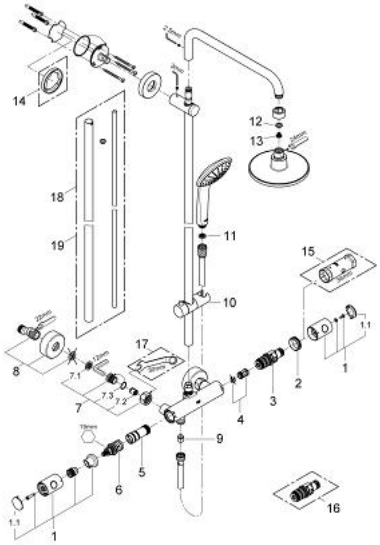

ERSATZTEILE , Oktober 2009 – now

1: Griff (Bestell-Nr. 47718000)

1.1: Abdeckkappe (Bestell-Nr. 6458500M)

2: Befestigungsring (Bestell-Nr. 47743000)

3: Thermostat-Kompaktkartusche 1/2" (Bestell-Nr. 47439000)

4: Schalldämpfer (Bestell-Nr. 47398000)

5: Wasserführung (Bestell-Nr. 47751000)

6: Aquadimmer (Bestell-Nr. 12433000)

7: Rückflussverhinderer (Bestell-Nr. 47189000)

7.1: Schmutzfangsieb (Bestell-Nr. 0726400M)

7.2: Rückflussverhinderer (Bestell-Nr. 08565000)

7.3: O-Ring Ø17 x Ø2 (Bestell-Nr. 0305500M)

8: S-Anschluss (Bestell-Nr. 12662000)

9: Rückflussverhinderer (Bestell-Nr. 08565000)

10: Gleitelement (Bestell-Nr. 12140000)

11: Sieb (Bestell-Nr. 0700200M)

12: Dichtung Ø18,5 x Ø12 x 2 (Bestell-Nr. 0138900M)

13: Sieb (Bestell-Nr. 0676800M)

14: Ausgleichsscheibe (Bestell-Nr. 27180000)*

15: Steckschlüssel (Bestell-Nr. 19332000)*

16: GROHE TurboStat Kartusche 1/2" (Bestell-Nr. 47175000)*

17: Spezialschlüssel (Bestell-Nr. 19377000)*

18: Ersatzrohr für Duschsysteme (Bestell-Nr. 48053000)*

19: Ersatzrohr für Duschsysteme (Bestell-Nr. 48054000)*

* Sonderzubehör