33 355 000 **EUROSOLID MITIGEUR MONOCOMMANDE, 1/2" POUR BAIGNOIRE**

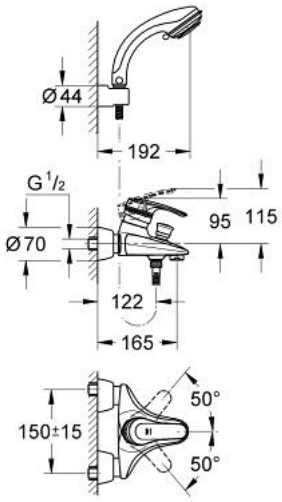

PRODUKTBESCHREIBUNG

- Colour: chromé
- Montage mural apparent
- GROHE SilkMove Cartouche en céramique 46 mm
- Limiteur de débit ajustable
- Débit minimal réglable à 2,5 l/min
- Inverseur automatique pour 2 sorties
- Mousseur
- Clapet anti-retour intégré dans le départ de douche 1/2"
- Raccords S à rosaces
- Fixation de poignée invisible
- levier plein
- avec douchette sur gorge Relexa plus
- Composé de :
- douchette Champagne (28 174)
- support mural pour douchette (28 622)
- Flexible Relexaflex 1500 mm (28 151 001)
- Limiteur de température en option 46308
- Protégés contre les retours d'eau
- GROHE LongLife finition durable

33 355 000 **EUROSOLID MITIGEUR MONOCOMMANDE, 1/2" POUR BAIGNOIRE**

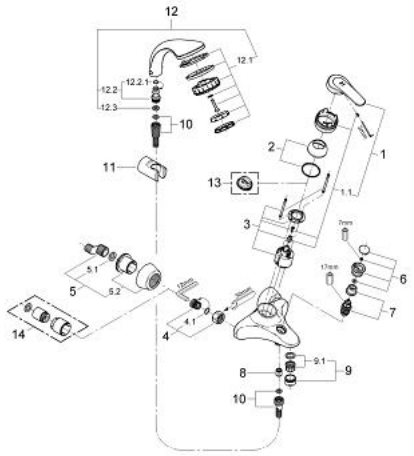

ERSATZTEILE , janvier 2000 – now

1: Levier (Numéro de commande 46476IP0)

1.1: Fixation de croisillon (Numéro de commande 46416IP0)

2: Capuchon de recouvrement (Numéro de commande 46417000)

3: Cartouche (Numéro de commande 46048000)

4: Ecrou chromé avec partie filetée (Numéro de commande 45044000)

4.1: joint torique Ø15 x Ø2 (Numéro de commande 0311900M)

5: Raccord S mural (Numéro de commande 12058000)

5.1: Joint (Numéro de commande 0138600M)

5.2: Rosace couvrante (Numéro de commande 45545000)

6: Bouton d'inverseur (Numéro de commande 46419IP0)

7: Mécanisme d'inverseur (Numéro de commande 08915000)

8: clapet anti-retour à membrane (Numéro de commande 08565000)

9: Mousseur (Numéro de commande 13927000)

9.1: Garniture mousseur M28x1 IC (Numéro de commande 45029000)

10: Flexible de douche (Numéro de commande 28151000)

11: Support mural pour douchette (Numéro de commande 28622000)

12: Douchette 2 jets (Numéro de commande 28174000)

12.1: Relexa Plus Click (Numéro de commande 28635XX0)

12.2: filtre (Numéro de commande 0700200M)

13: Limiteur de température (Numéro de commande 46308000)*

14: Rallonge 1/2" 30 mm (Numéro de commande 46238000)*

* Accessoires spéciaux