36 472 000 **F-DIGITAL DELUXE SET LUCI**

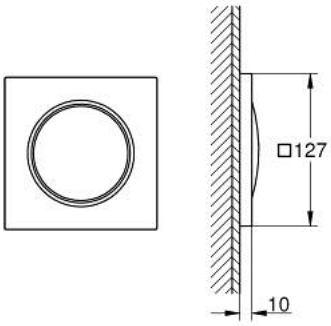

DESCRIZIONE PRODOTTO

- Colour: cromo
- 127 x 127 mm per modulo
- LED RGB: luce morbida con cambio colore
- personalizzabile: possibilità di selezionare il colore desiderato
- composto da:
- - 1 modulo luci con 2 spine
- - 1 modulo luci con una spina
- impermeabile all'acqua e anticorrosione
- alimentazione 12 V DC
- marchio CE
- finitura GROHE Long-Life
- da ordinare separatamente: corpo incasso per set luci (29 412 000), scatola unità base (36 476 000 o 26 864 000), unità Bluetooth (36 475 000) e cablaggi.
- Il prodotto contiene luci LED che non possono essere modificate:classe di efficienza energetica A+
- Per la pianificazione dettagliata e informazioni sul prodotto si prega di contattare il Numero Verde