39 563 000 **SOLIDO COMPACT SET 5 EN 1 POUR WC, HAUTEUR 1,13 M**

PRODUKTBESCHREIBUNG
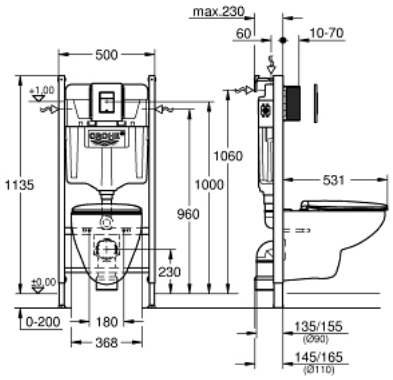
- Colour: blanc alpin
- Réservoir 6-9l
- composé de:
- Solido Compact pour WC (38 939 000)
- Skate Cosmopolitan flush plate, alpine white (38 732 SH0)
- Bau Ceramic WC suspendu (39 427 000) siège et abattant inclus (39 493 000)
- équerre murale (38 558 00M)
- Set d'isolation phonique pour WC (37 131 000)